Meldung von einem Comos User

Stromlaufpläne, bei denen die Inhalte komplett „verschwunden“ sind.
Beispiel sind aufwendige Z-Schaltungen, wo eine manuelle Wiederherstellung mit hohem Zeitaufwand verbunden wäre.
Weiters haben die Geräte eine Platzierungsinfo ohne Plandarstellung, dadurch müssten alle Objekte vorher gelöscht werden, um sie neu platzieren zu können. Das würde sich weiters auf Aufbaupläne auswirken, die dann auch teilweise neu zu machen sind.
Istzustand: Z-Schaltung

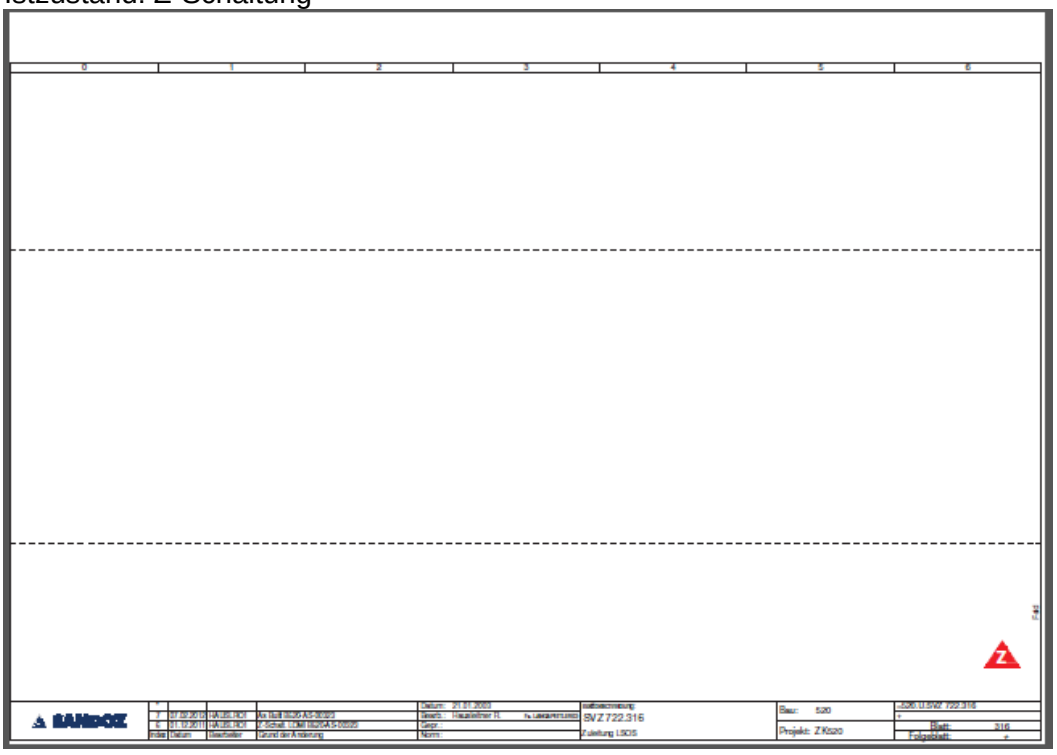

Sollzustand Ansicht der letzen Revision:

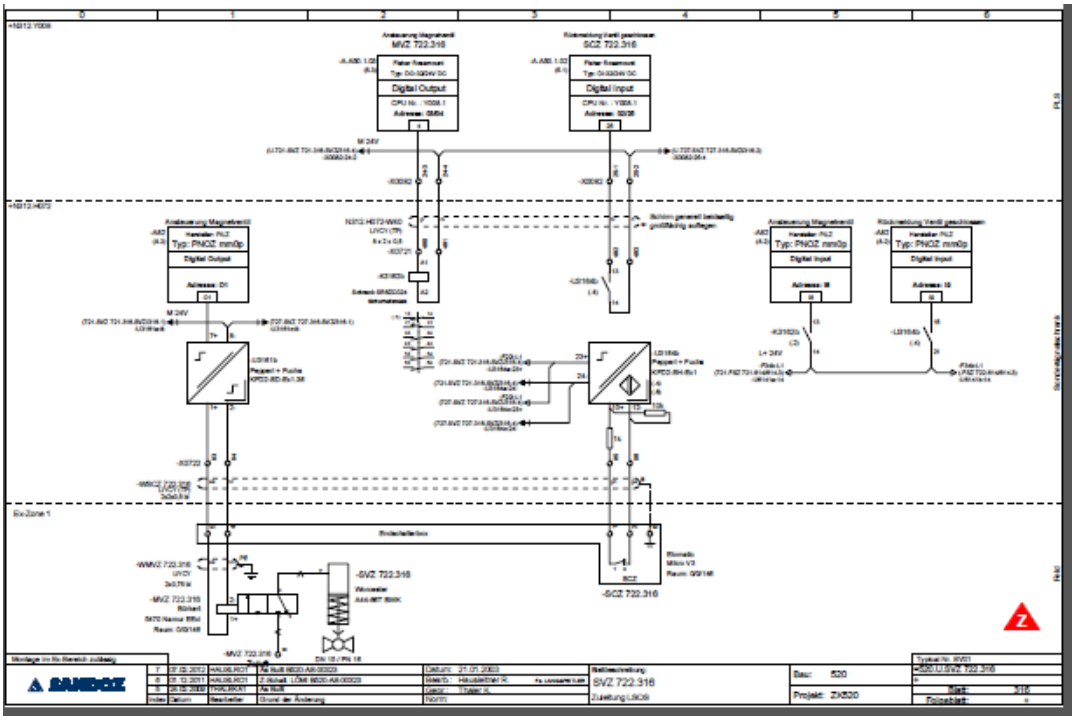

Stromlaufpläne, bei denen die Inhalte teilweise „verschwunden“ sind.
Istzustand:

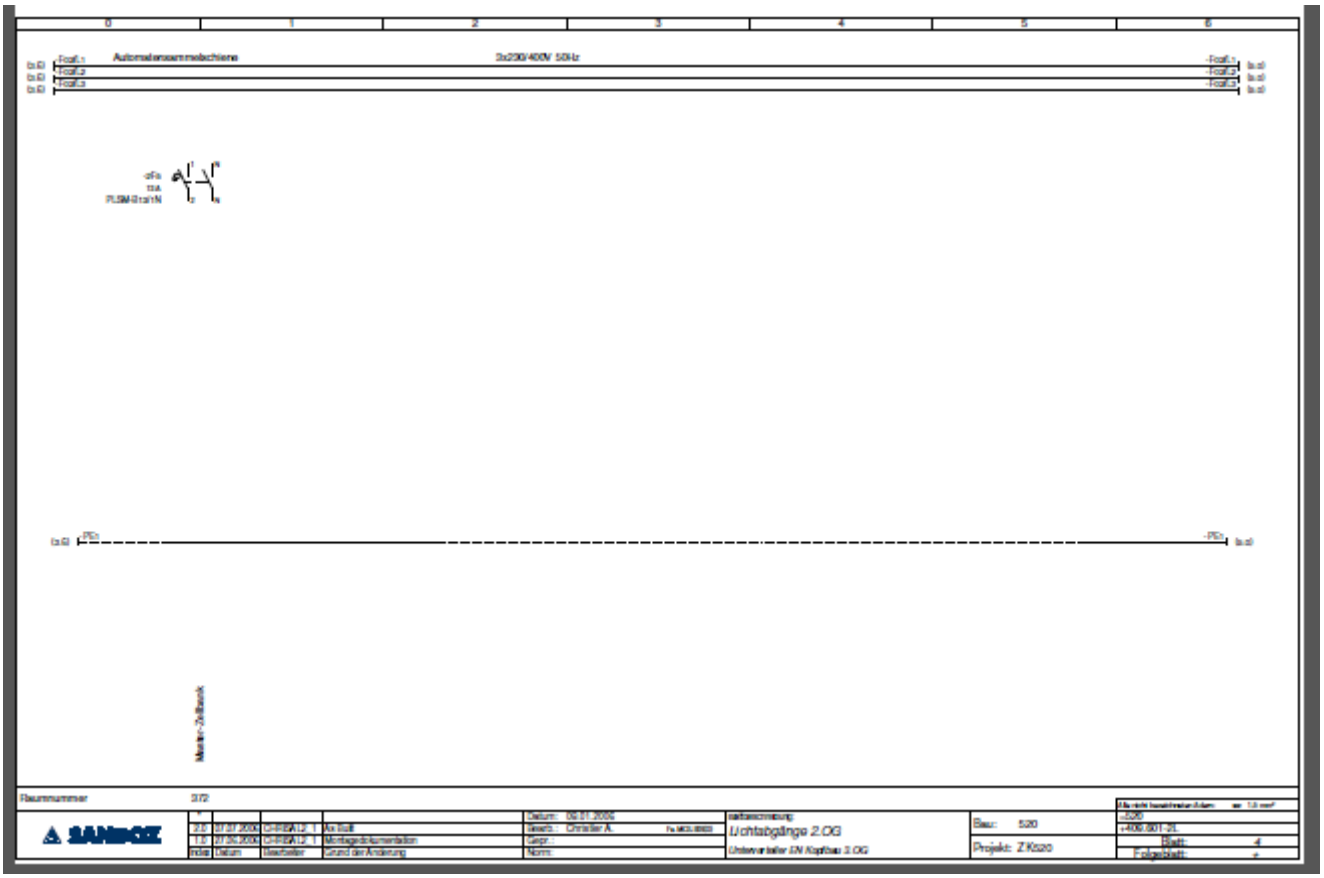

Sollzustand Ansicht der letzen Revision:

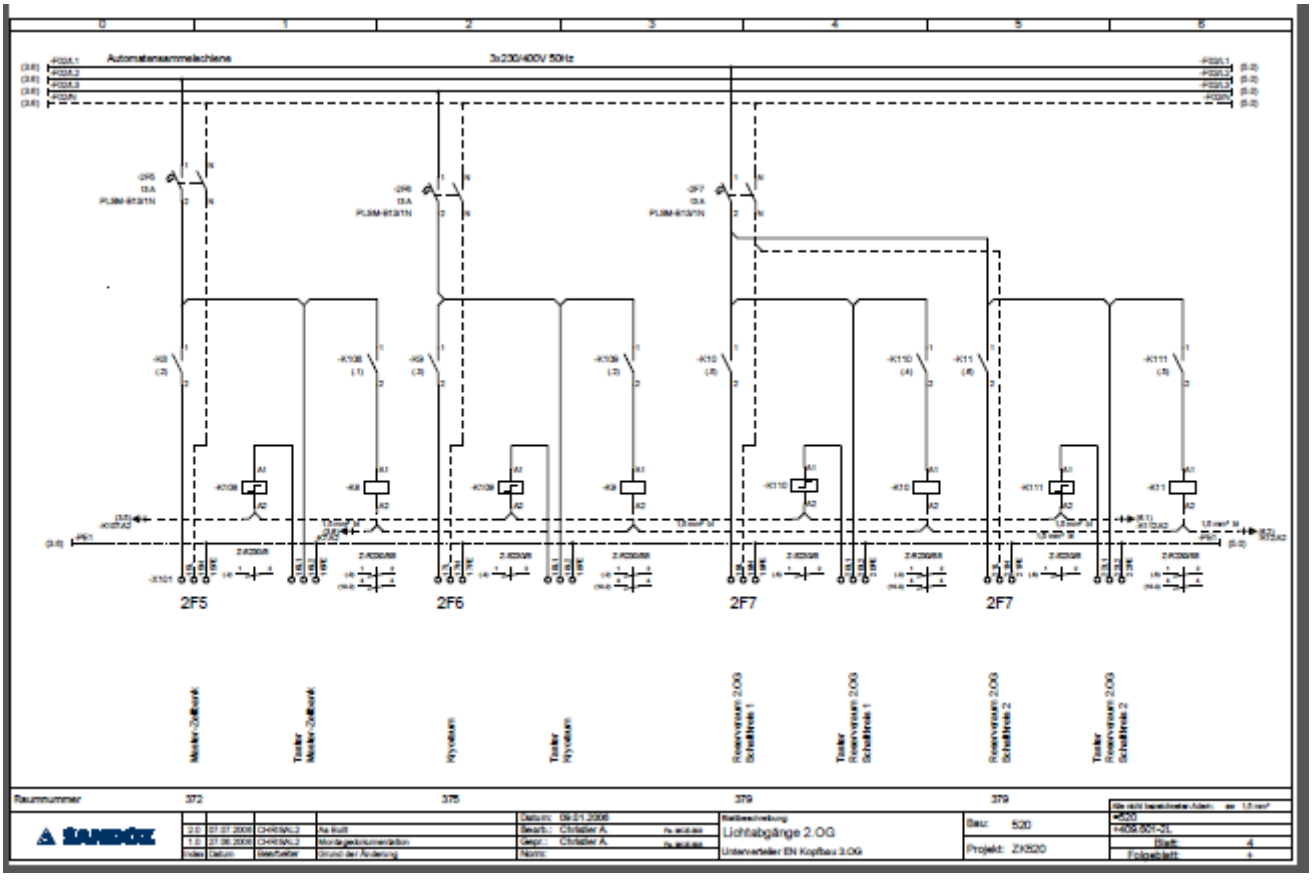

Meldung an den Support inkl. Live Meeting

Comos PT 9.2 mit SP 3078 (Produktiv System)

Beim Öffnen des PFSM Planes SVZ 726.316 kommt es mit dem SP 3078 zu folgender Fehlermeldung:

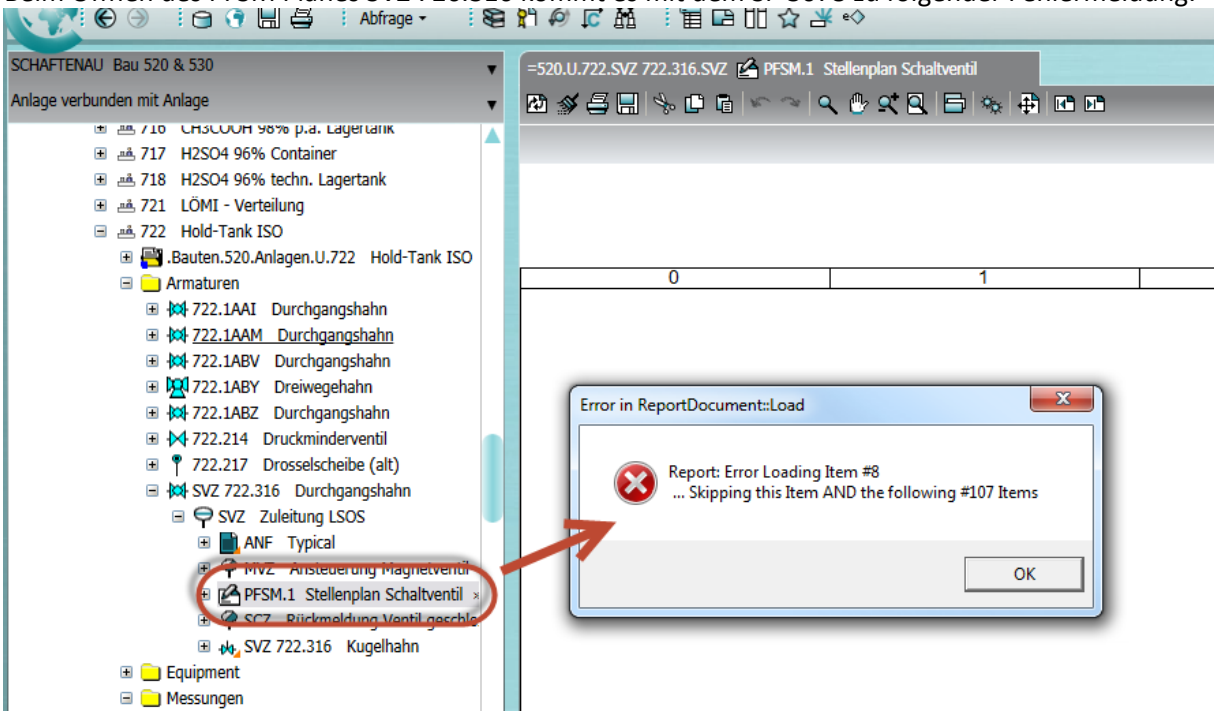

Nachdem der Plan geöffnet wurde, ist dieser leer und keine Objekte sichtbar. Sämtliche Objekte, die am Plan sichtbar sein sollten, besitzen DocObjs !!

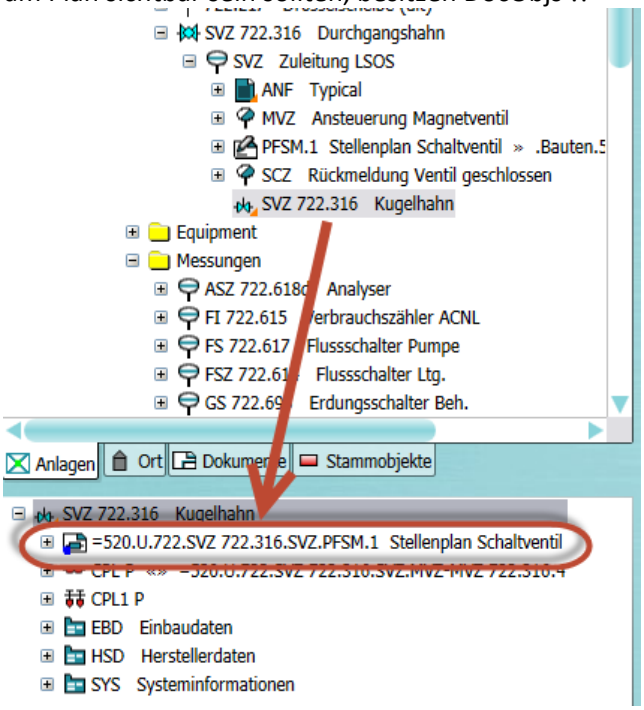

Die Dokumentenprüfung ergibt einige Inkonsistente Objekte:

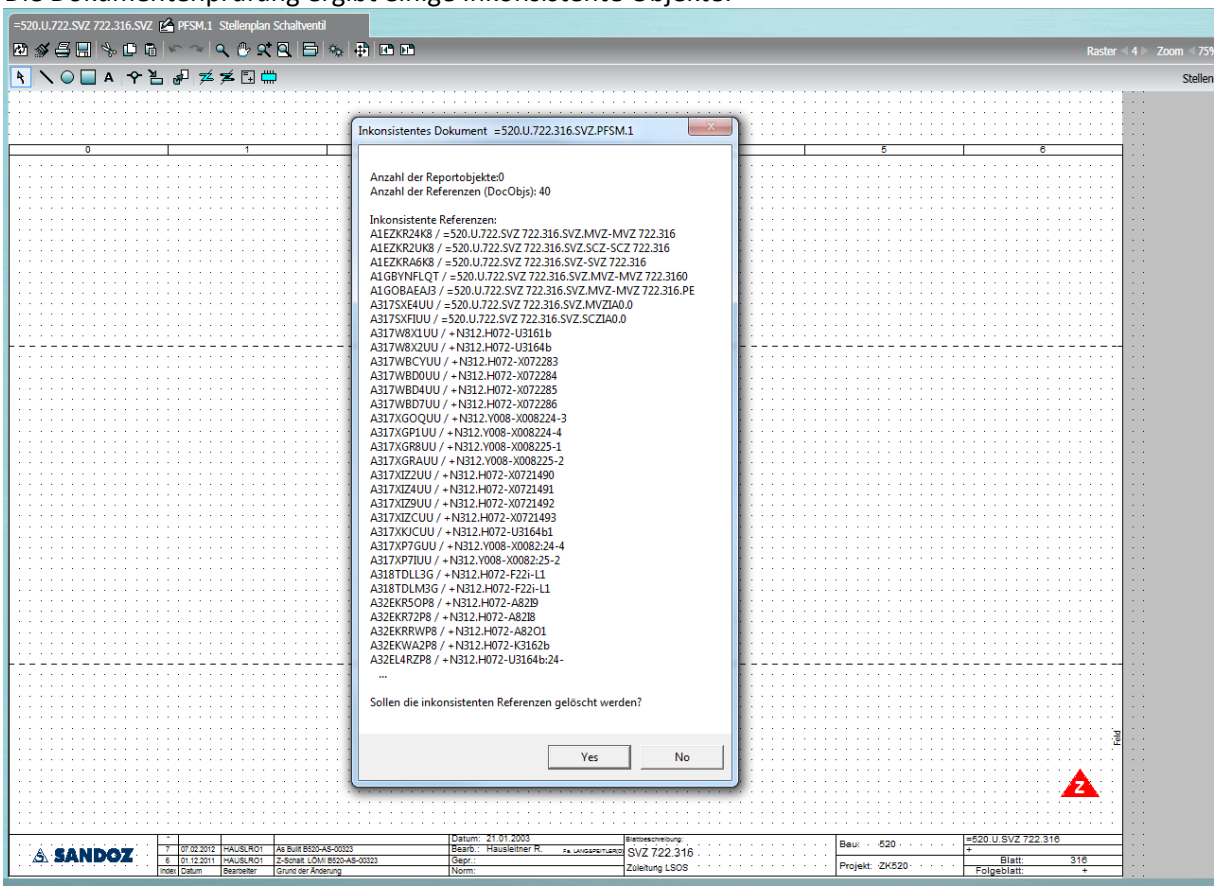

Öffnet man das „BAK – File“ ist das gleiche Verhalten wie oben feststellbar !!!

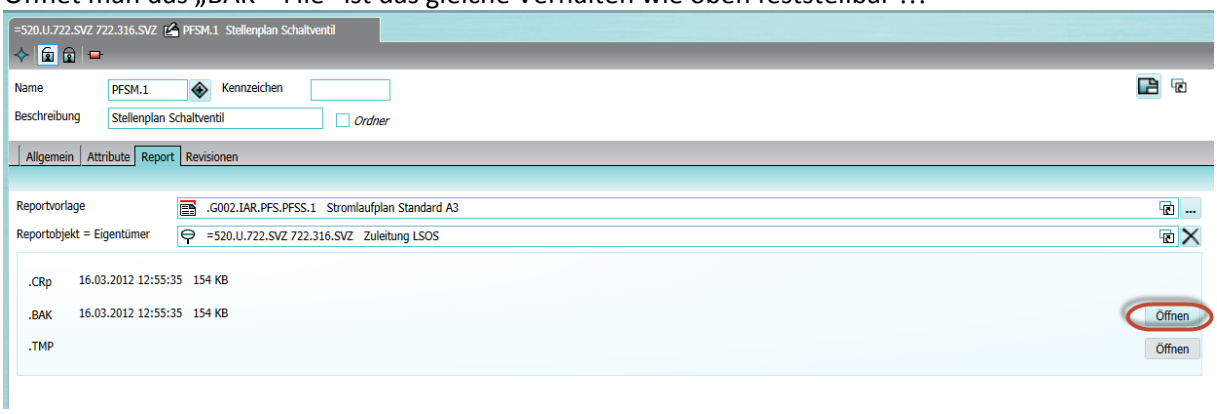

Comos PT 9.2 mit SP 8000 (TEST Umgebung)

Aus nicht nachvollziehbaren Gründen wird das Dokument in der Testumgebung ohne Fehlermeldung geöffnet und korrekt dargestellt -> keine Inkonsistenten Referenzen !!!

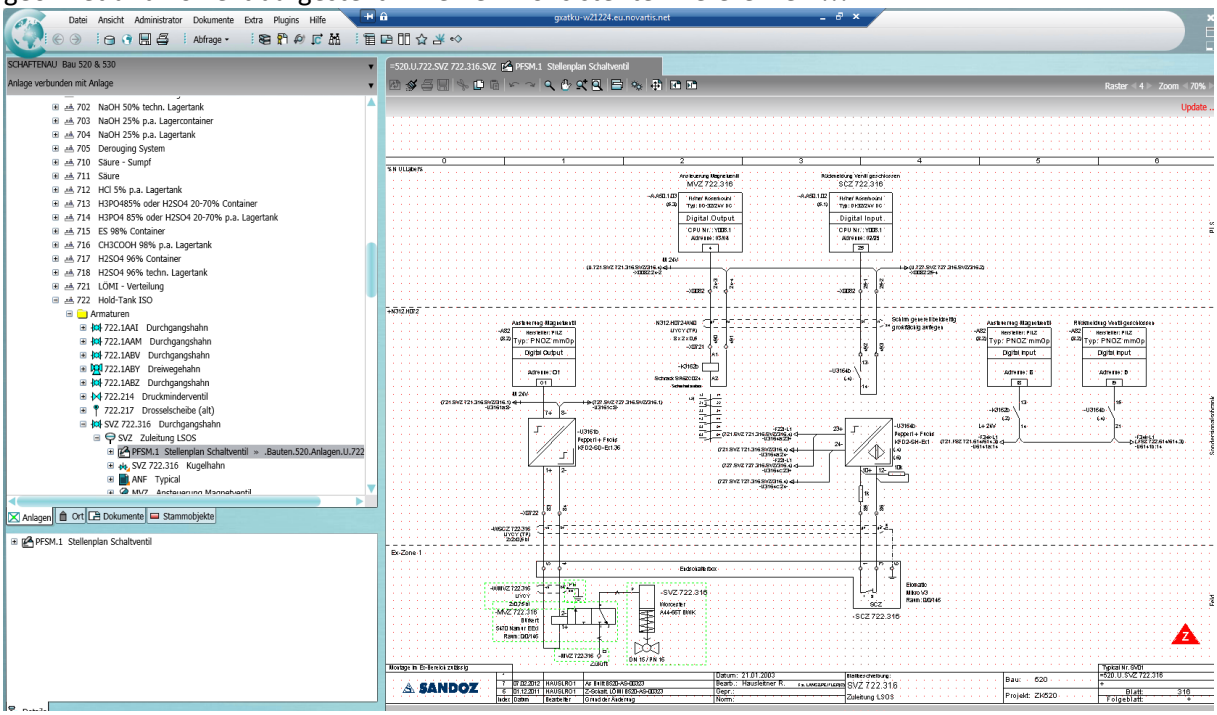

Wird der Plan im Testsystem gespeichert, so kann dieser im Produktivsystem (SP 3078) wieder ganz normal verwendet werden !!!!

Abfrage vom Support erhalten

Vom Support erhielten wir dann eine Abfrage, wo inkonsistente Dokumente aufgelistet werden sollten:

03_Abfrage_Inkonsistente_Dokumente von Siemens.xml

Ergebnis der Abfrage von Siemens:

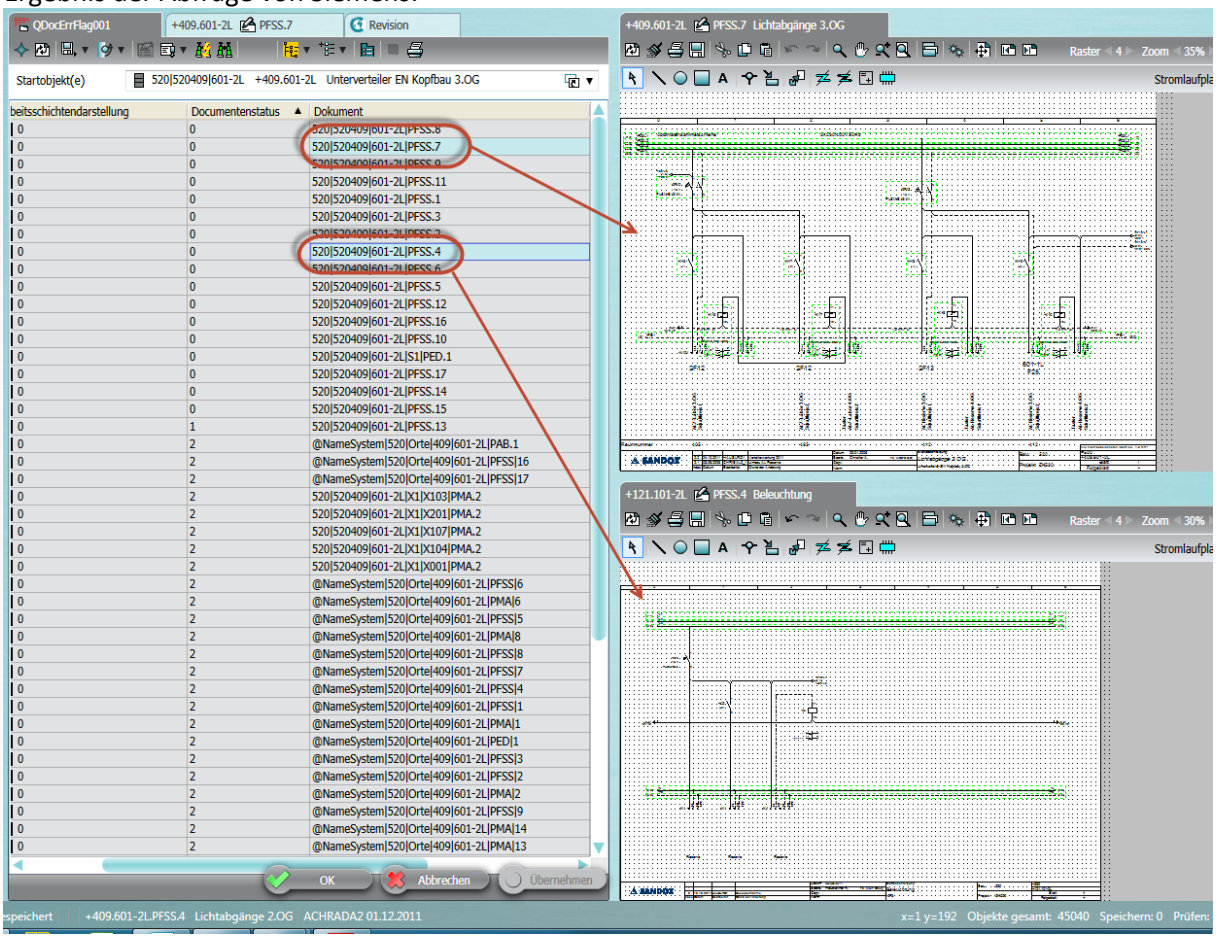

Dokumentenstatus:
0… bedeutet keine Inkonsistenzen

Unter den „konsistenten“ Plänen befinden sich jedoch auch Pläne die nicht korrekt dargestellt werden.